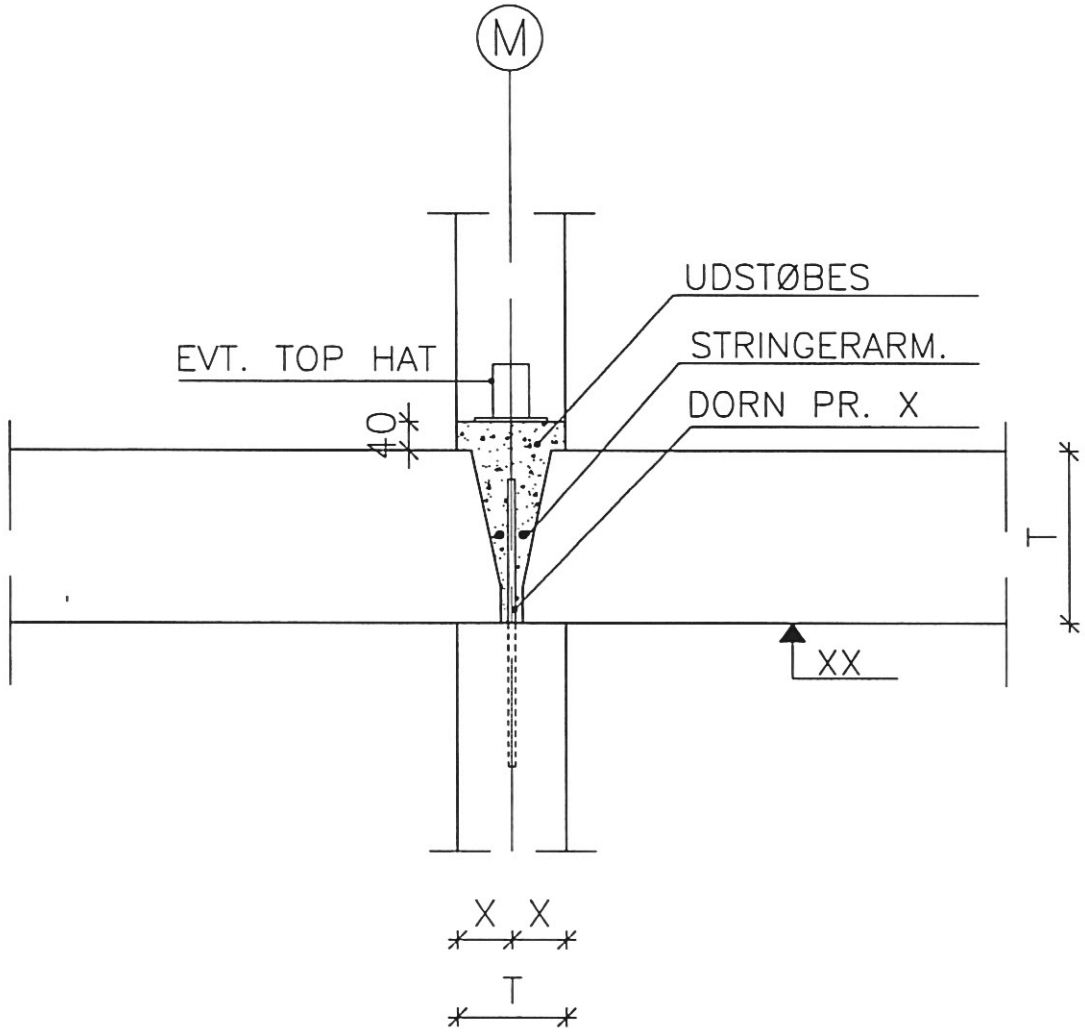

REV. NR.	ÆNDRING OMFATTER	SIGN.	DATO

VÆG/ETAGEHULDÆK M/ 2 VEDERLAG

LODRET SNIT

DS Elcobyg

EMNE:	SAMLINGSDETALJE
SAGSNR:	
TEGN. NR.	1921
SIGN:	RSH
DATO:	14.04.2014