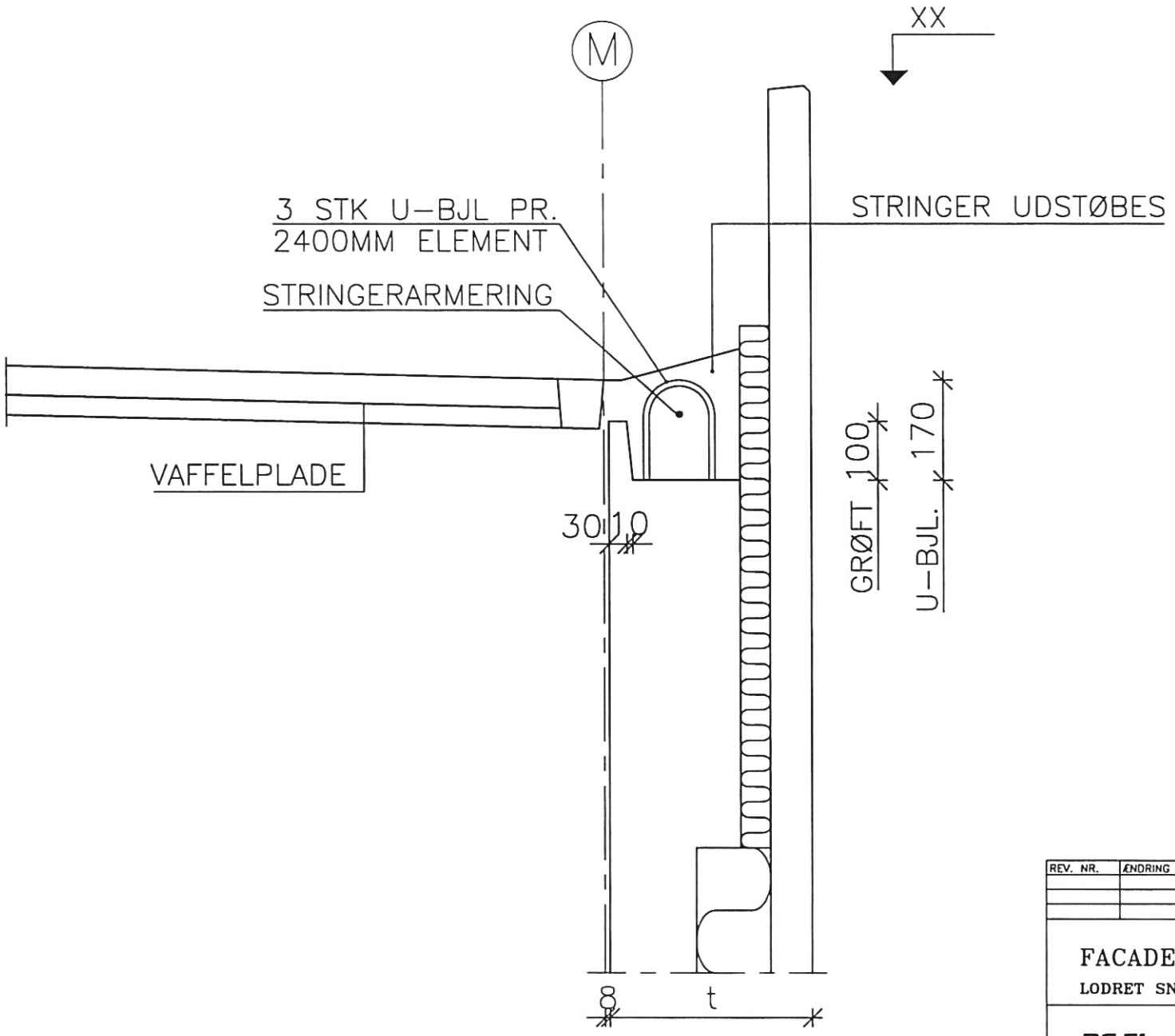

REV. NR.	ÆNDRING OMFATTER	SIGN.	DATO

FACADE/VAFFEL

LODRET SNIT

DS Elcobyg

EMNE:	SAMLINGSDETALJE
SAGSNR:	
TEGN. NR.	1940
SIGN:	RIKKE
DATO:	14.04.2014