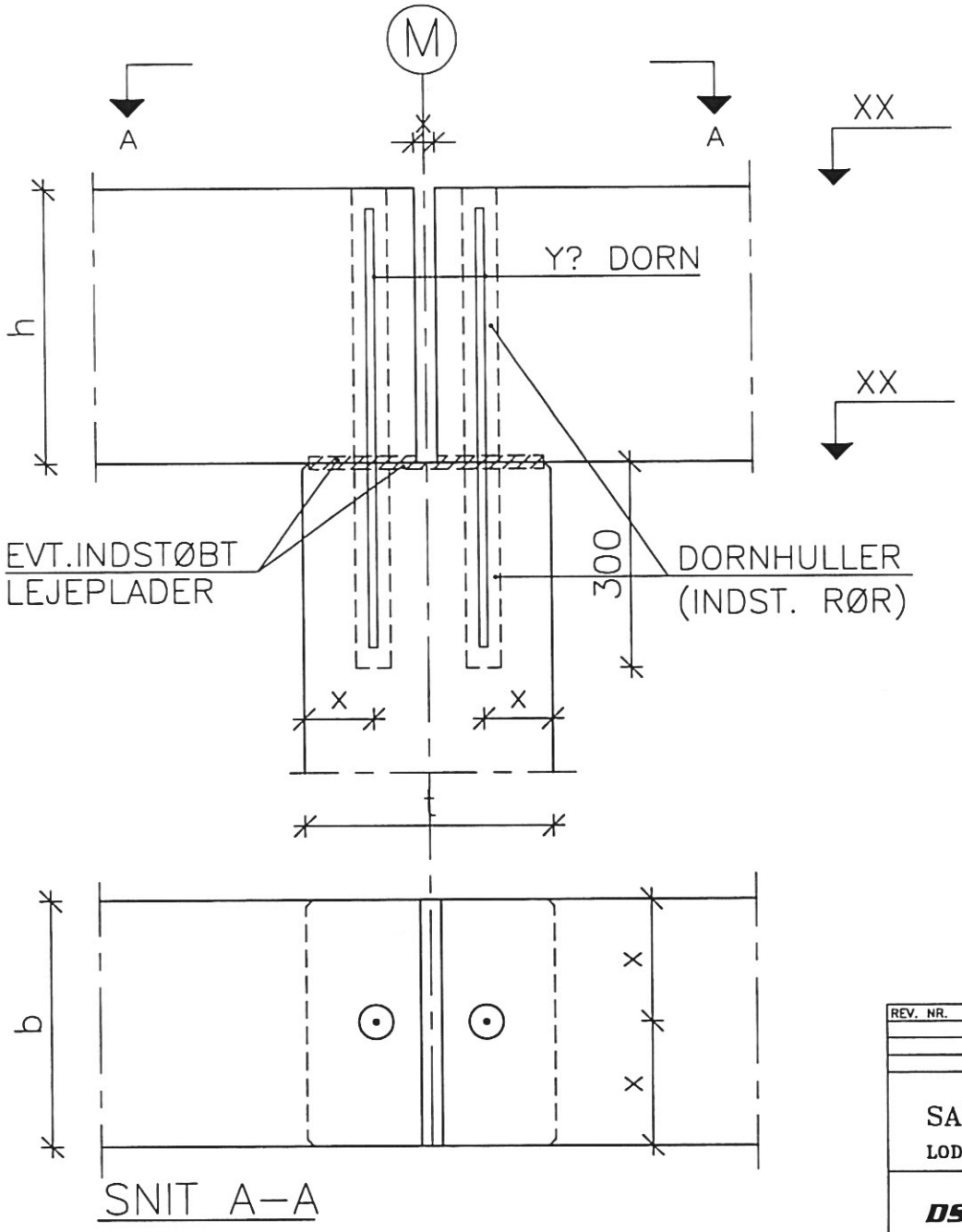

REV. NR.	ÆNDRING OMFATTER	SIGN.	DATO

SAMLING SØJLE/BJÆLKE – 2 DORNE

LODRET/VANDRET SNIT

DS Elcobyg

EMNE:	SAMLINGSDETALJE
SAGSNR:	
TEGN. NR.	1943
SIGN:	RIKKE
DATO:	14.04.2014