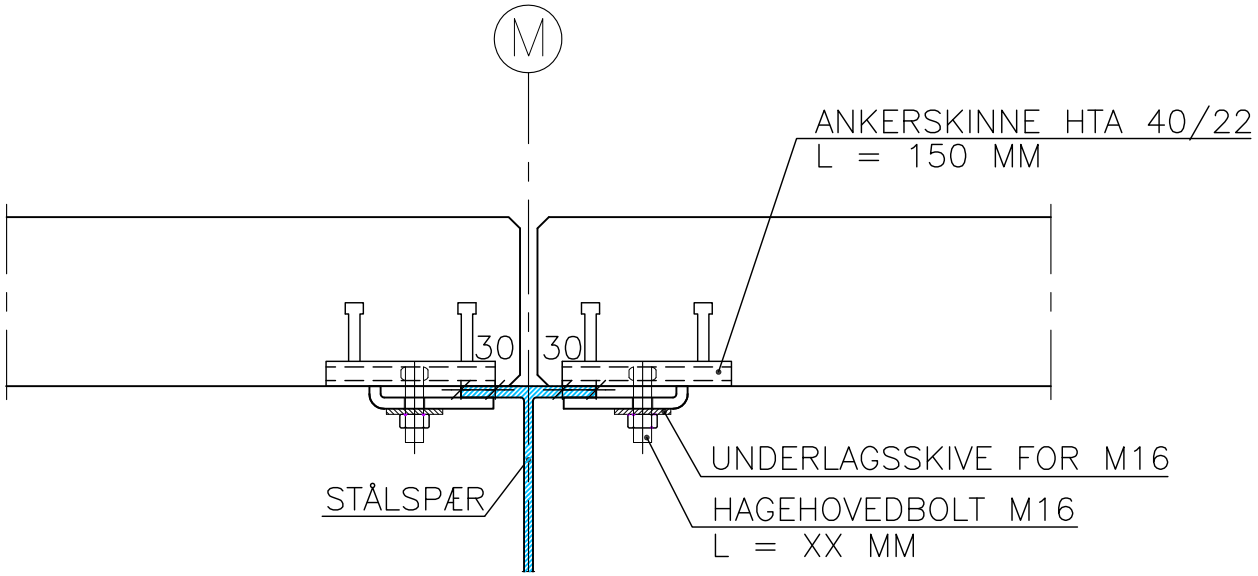

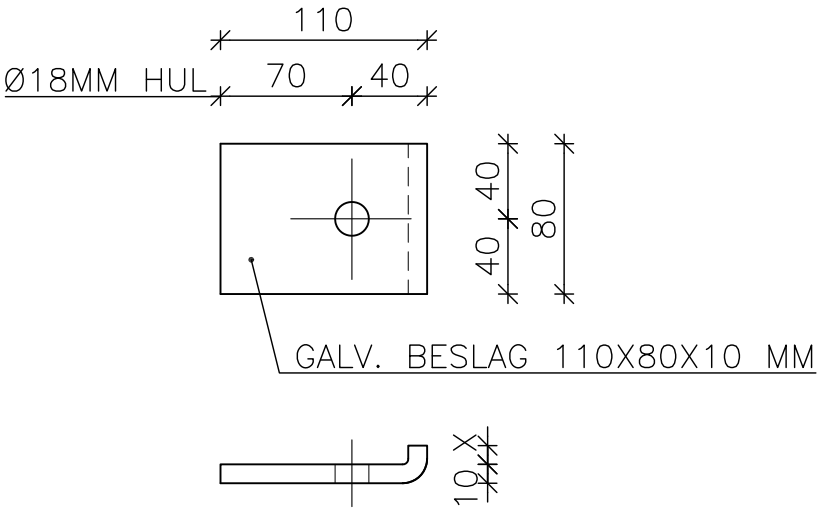

REV. NR.	ÆNDRING OMFATTER	SIGN.	DATO

SAMLING MED KLEMBESLAG

VANDRET SNIT

DS Elcobyg
HADSUNDVEJ 8 DK-9500 HOBRO TLF 96 57 26 57 FAX 96 57 26 67

EMNE:	SAMLINGSDETALJE
SAGSNR:	
TEGN. NR.	1948
SIGN:	MB/JM
DATO:	14.04.2014